ASSEMBLY INSTRUCTIONS
MANUAL DE MONTAGEM / INSTRUCCIONES DE ARMADO

MAIA DRAWER CABINET WHITH LOCK
GAVETEIRO MAIA COM CHAVE
CAJONERA MAIA COM LLAVE

Reference / Referência / Referencia **180789** | Revise / Revisão / Revisión **03**



YOU WILL NEED
VOCÊ VAI PRECISAR DE / USTED NECESITARÁ

Tools not supplied
Ferramentas não fornecidas / Herramientas no incluidas



1 Person
1 Pessoa
1 Persona

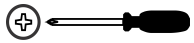

Screwdriver Phillips
Chave Phillips
Destornillador cruz



Hammer
Martelo
Martillo

MAXIMUM RECOMMENDED WEIGHT BEING THIS EVENLY DISTRIBUTED.

PESO MÁXIMO RECOMENDADO SENDO ESTE DISTRIBUÍDO UNIFORMEMENTE.

PESO MÁXIMO RECOMENDADO SIENDO ESTE UNIFORMEMENTE DISTRIBUIDO.

_	LB	KG
C	6	3
D	11	5
F	22	10

PARTS IDENTIFICATION
IDENTIFICAÇÃO DAS PEÇAS / IDENTIFICACIÓN DE LAS PIEZAS

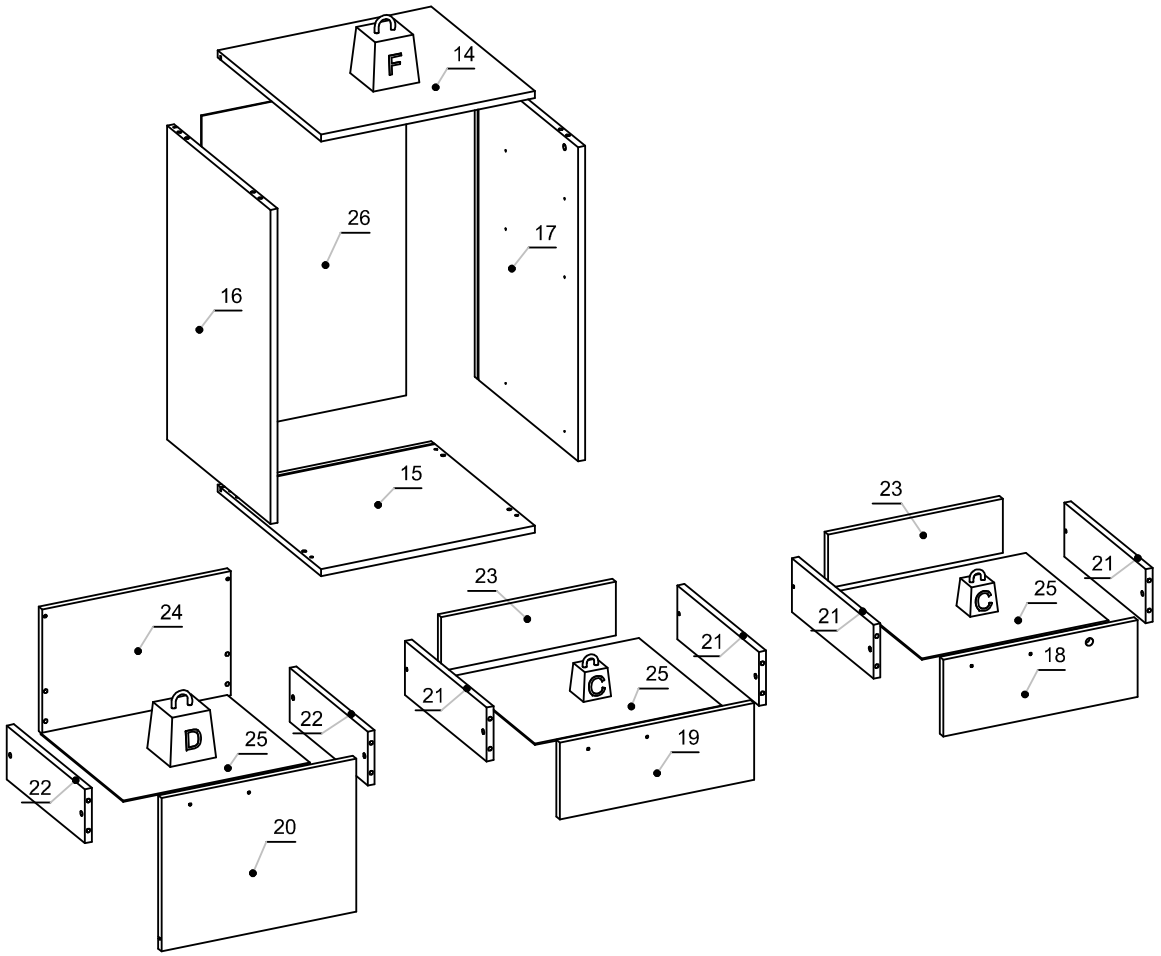

Nº	Measures_Inches	Medidas_cm	Qty./Qtd.
14	18 1/4 x 17 3/4 x 5/8	46.5 x 45.0 x 1.5	1
15	18 1/4 x 17 3/4 x 5/8	46.5 x 45.0 x 1.5	1
16	26 3/8 x 17 3/4 x 5/8	67.0 x 45.0 x 1.5	1
17	26 3/8 x 17 3/4 x 5/8	67.0 x 45.0 x 1.5	1
18	16 5/8 x 6 1/2 x 5/8	42.3 x 16.4 x 1.5	1
19	16 5/8 x 6 1/2 x 5/8	42.3 x 16.4 x 1.5	1
20	16 5/8 x 12 7/8 x 5/8	42.3 x 32.7 x 1.5	1
21	14 x 4 1/2 x 5/8	35.5 x 11.5 x 1.5	4
22	13 3/8 x 4 1/2 x 5/8	34.0 x 11.5 x 1.5	2
23	15 x 4 1/2 x 5/8	38.0 x 11.5 x 1.5	2
24	16 1/8 x 10 3/8 x 5/8	41.0 x 26.5 x 1.5	1
25	16 x 14 1/8 x 1/8	40.6 x 36.0 x 0.3	3
26	27 x 17 1/2 x 1/8	68.5 x 44.5 x 0.3	1

IDENTIFICATION OF ACCESSORIES
IDENTIFICAÇÃO DOS ACESSÓRIOS/ IDENTIFICACIÓN DE ACCESORIOS

The separation of the accessories before you start the assembly will facilitate the same. In case of doubt on the size ofthe screws and bolts, use the ruler to bottom of page.
A separação dos acessórios antes de iniciar a montagem facilitará a mesma. Em caso de dúvida no tamanho dos parafusos e cavilhas, utilize a régua ao final da página.
La separación de los accesorios antes de comenzar el armado facilitará el mismo. En caso de duda sobre el tamaño de los tornillos y taquetes, utilice la regla al pie de página.

A3		Trapeze Trapézio / Trapecio	-	8
A8	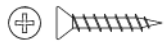	Flat head screw Parafuso chato / Tornillo de cabeza plana	3,5x20 mm	4
D		Flat head screw Parafuso chato / Tornillo de cabeza plana	4,0x40 mm	4
E		Wooden dowel Cavilha / Taquete	8x30 mm	24
G2		Door stop Batente de porta / Tope de puerta	-	1
H6		Caster Rodízio 40 / Rueda	-	4
J	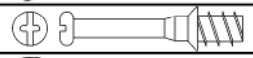	Simple minifix screw Haste minifix simples / Tornillo minifix simple	-	4
L		Drum lock Tambor minifix / Tambor minifix	12 mm	4
L9		Flat head screw Parafuso chato / Tornillo de cabeza plana	3,5x12 mm	30
L17		Telescopic slide Corrediça telescópica / Corredera telescópica	350 mm	6
N		Nail Prego / Clavo	10x10	42
N13		Wire Arame / Arame	-	2
N14		Lock Fechadura / Cerradura	15 mm	1
O		Flat head screw Parafuso chato / Tornillo de cabeza plana	4,5x45 mm	4
o1		Triangular support Suporte triangular / Soporte triangular	-	4
o2	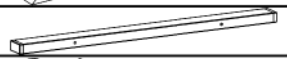	Handle Puxador 106 P / Tirador	128mm	3
o9	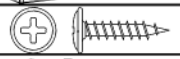	Flanged head screw Parafuso flangeado / Tornillo de cabeza flangeada	3,5x16 mm	4
P	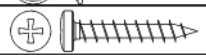	Pan head screw Parafuso panela / Tornillo de pan	4,5x25 mm	8
S		Pan head screw Parafuso panela / Tornillo de pan	3,5x14 mm	18
T	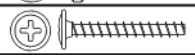	Flanged head screw Parafuso flangeado / Tornillo de cabeza flangeada	3,5x25 mm	6



PRE-ASSEMBLE
PRÉ-MONTAGEM / PRE ARMADO

01

SEPARATE THE TWO PARTS OF THE METAL SLIDE TO THE ASSEMBLY FOLLOWING THE INSTRUCTIONS BELOW.
SEPARE AS DUAS PARTES DA CORREDIÇA METÁLICA PARA A MONTAGEM SEGUINDO AS INSTRUÇÕES ABAIXO.
SEPARAR LAS DOS PARTES DE LA CORREDERA DE METAL PARA EL ARMADO Y SEGUIR LAS INSTRUCCIONES ABAJO.

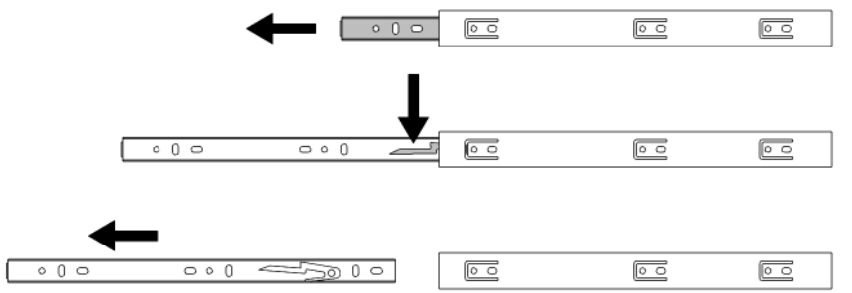

02

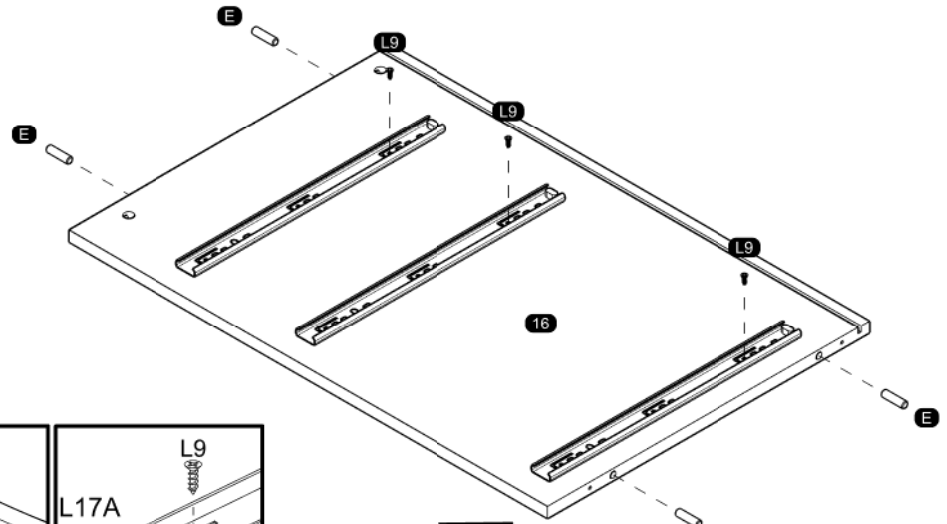

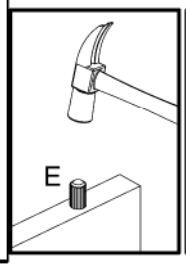

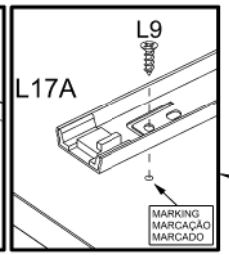

03

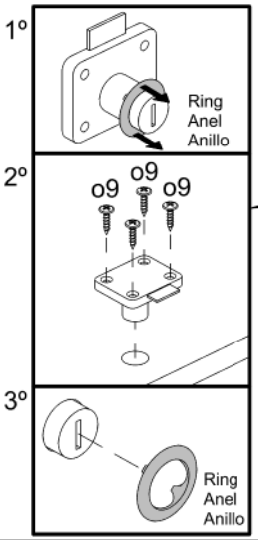

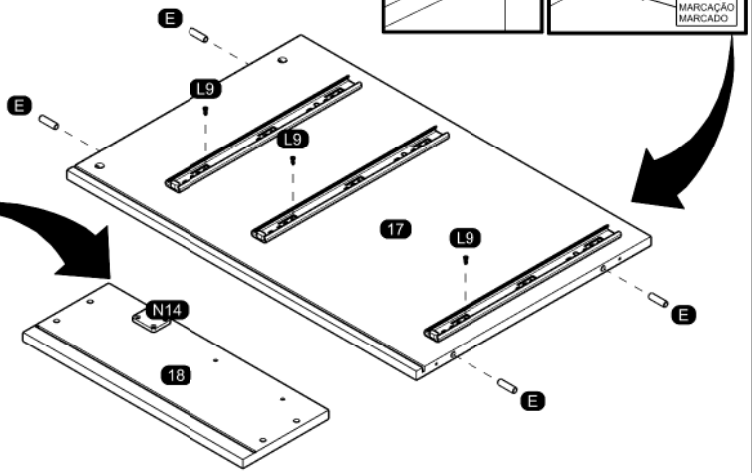

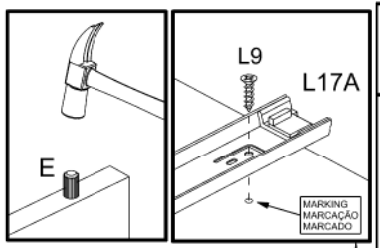

05

ASSEMBLY
MONTAGEM / ARMADO

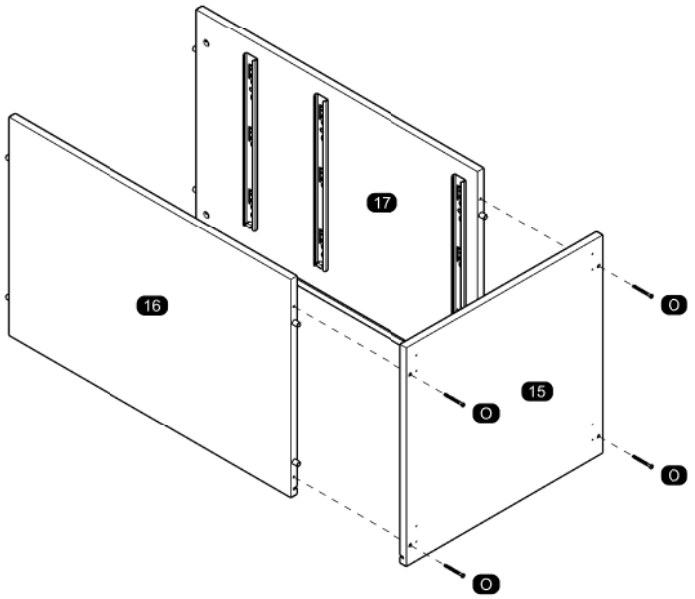

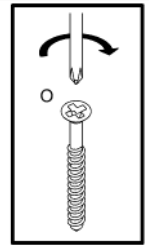

04

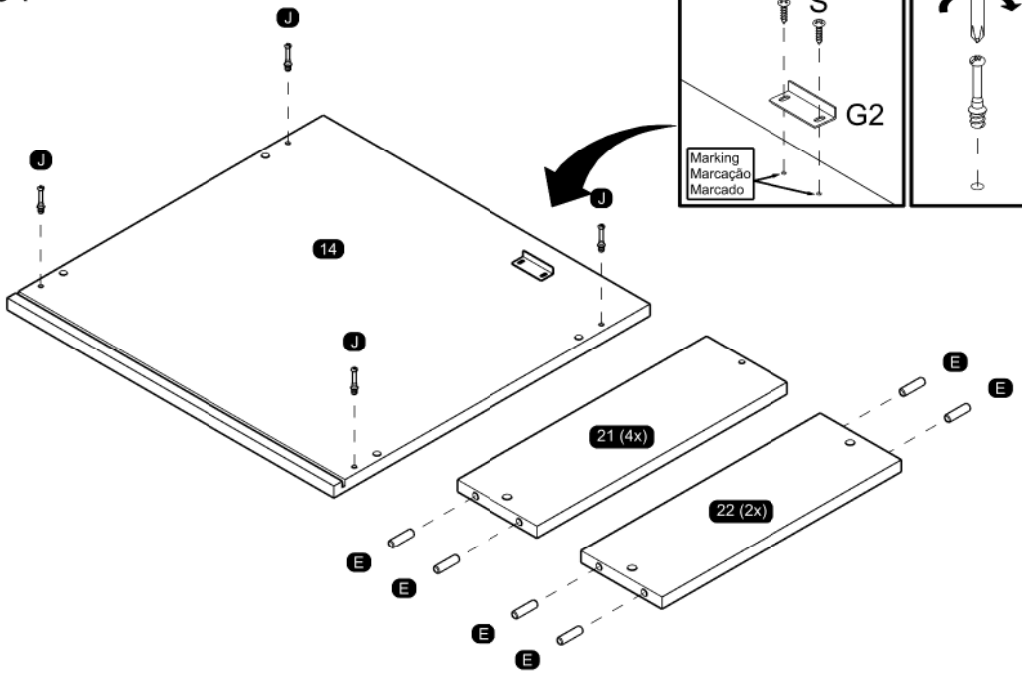

06

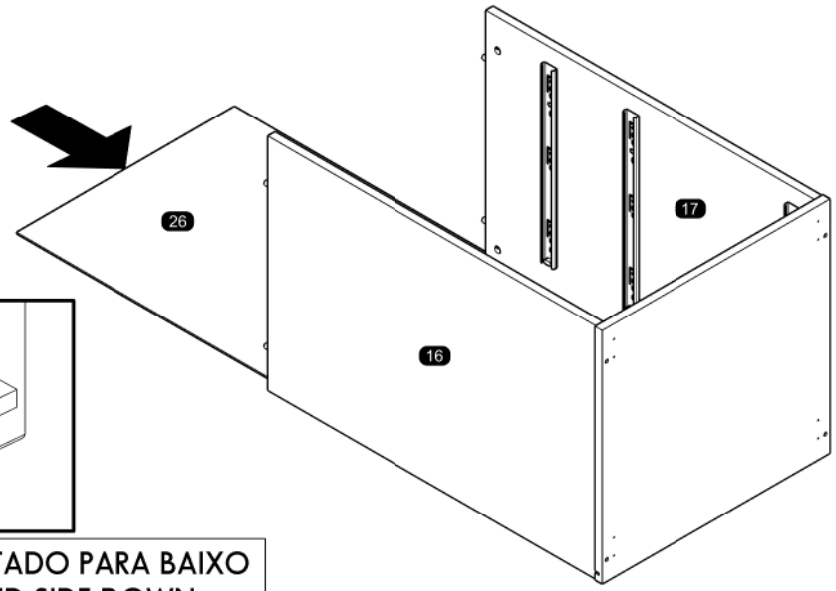

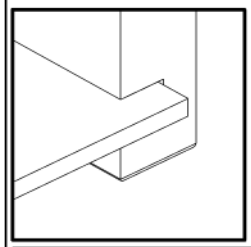

LADO PINTADO PARA BAIXO
PAINTED SIDE DOWN
LADO PINTADO ABAJO

07

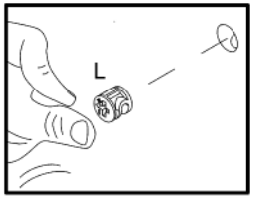

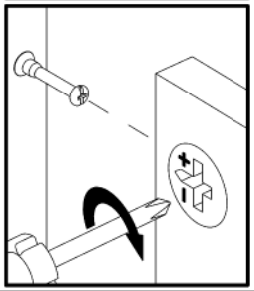

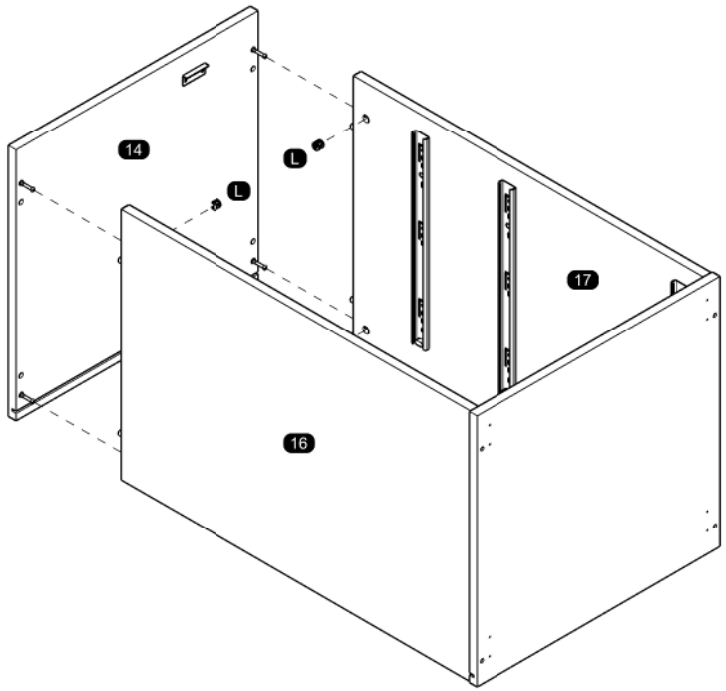

09

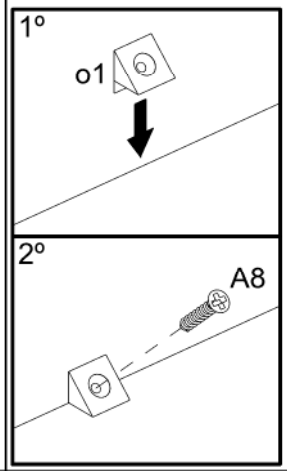

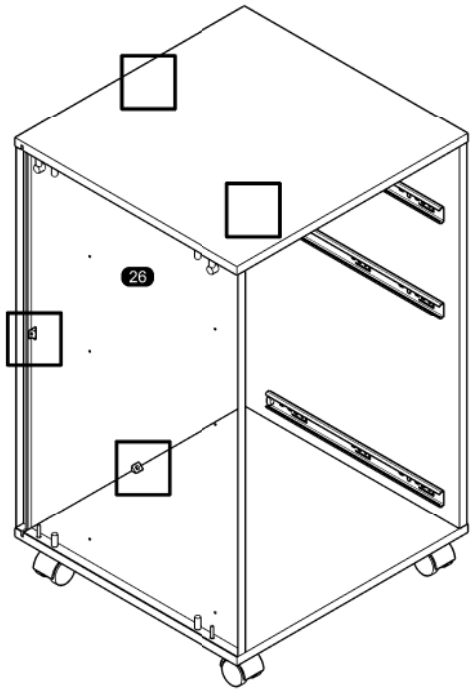

08

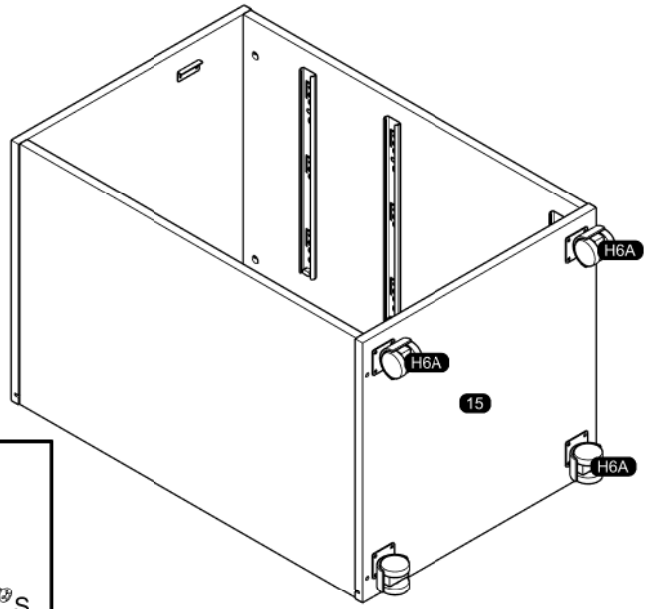

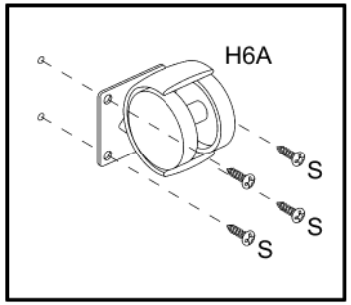

10

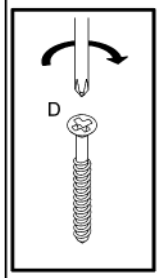

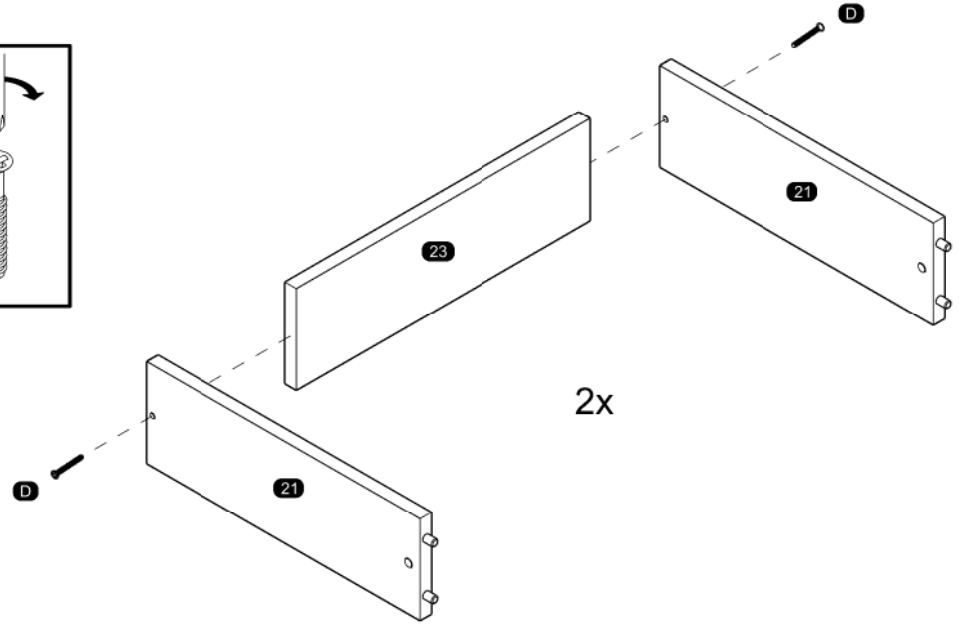

11

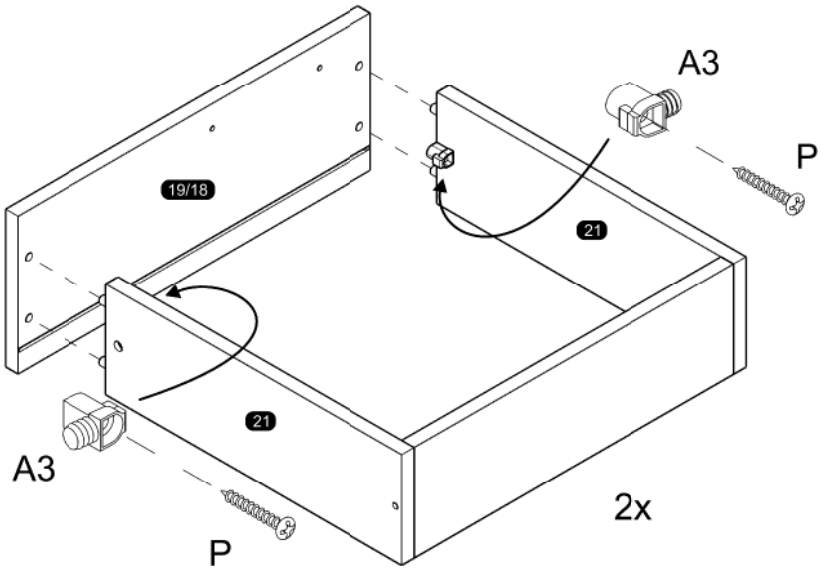
A3
P
19/18
21
21
A3
P
2x

13

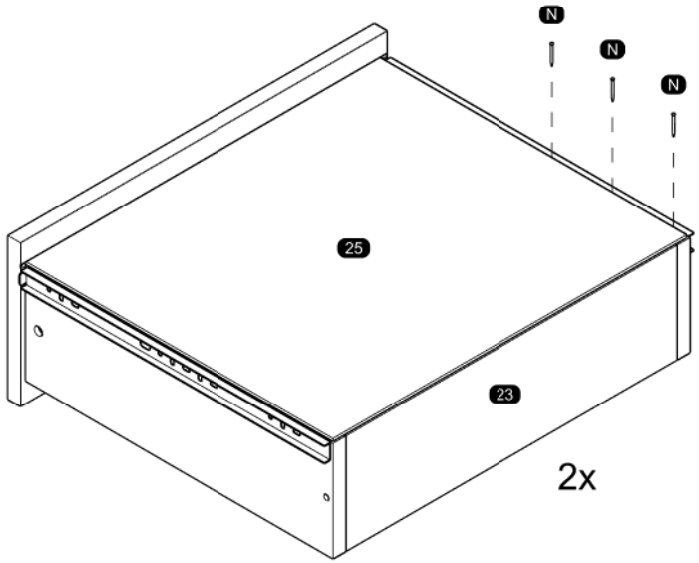
N
N
N
25
23
2x

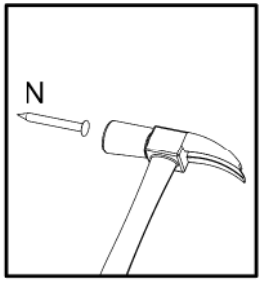
N

12

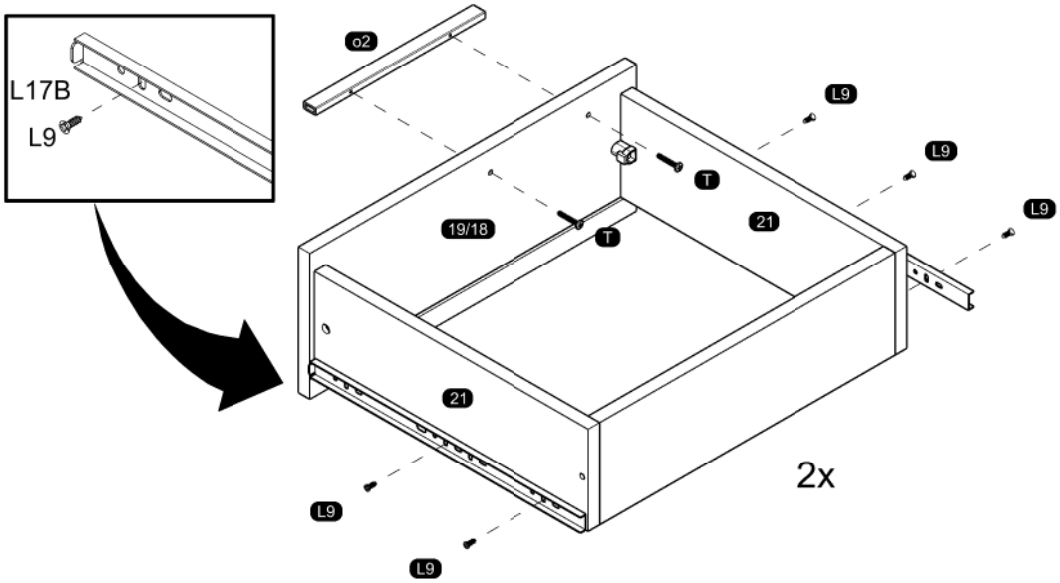
L17B
L9
o2
L9
L9
L9
T
T
19/18
21
21
2x
L9
L9

14

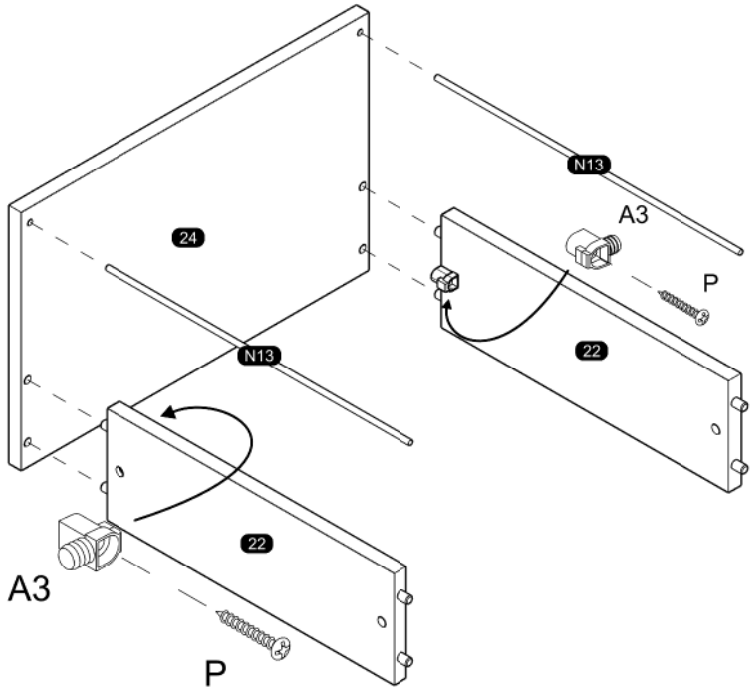
N13
A3
P
24
22
N13
22
A3
P

15

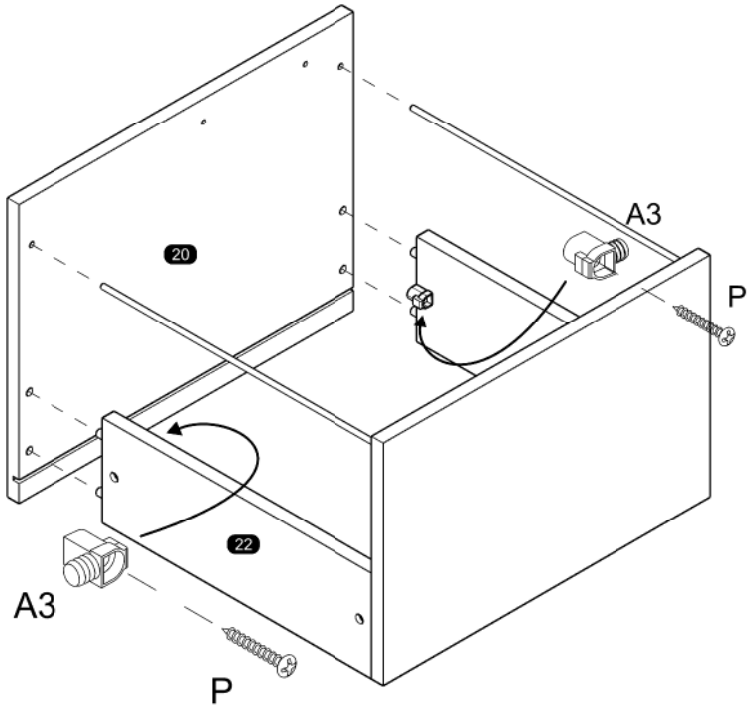

xx

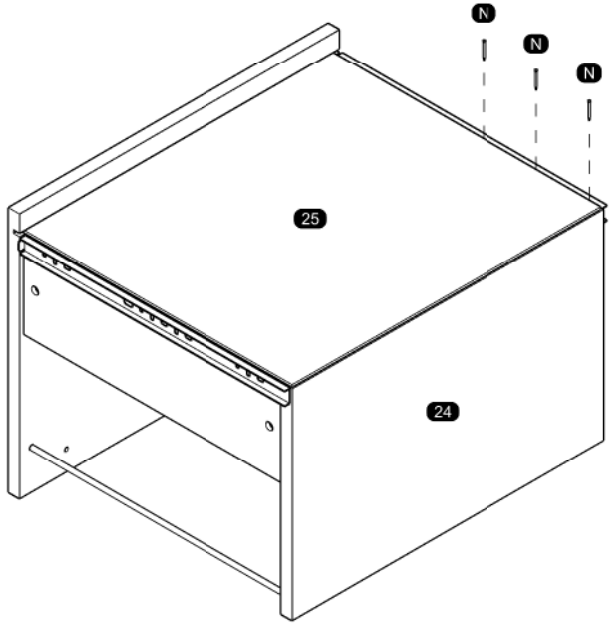

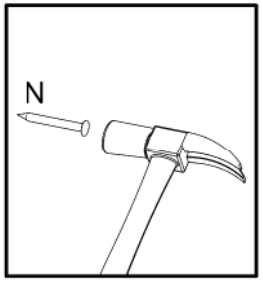

16

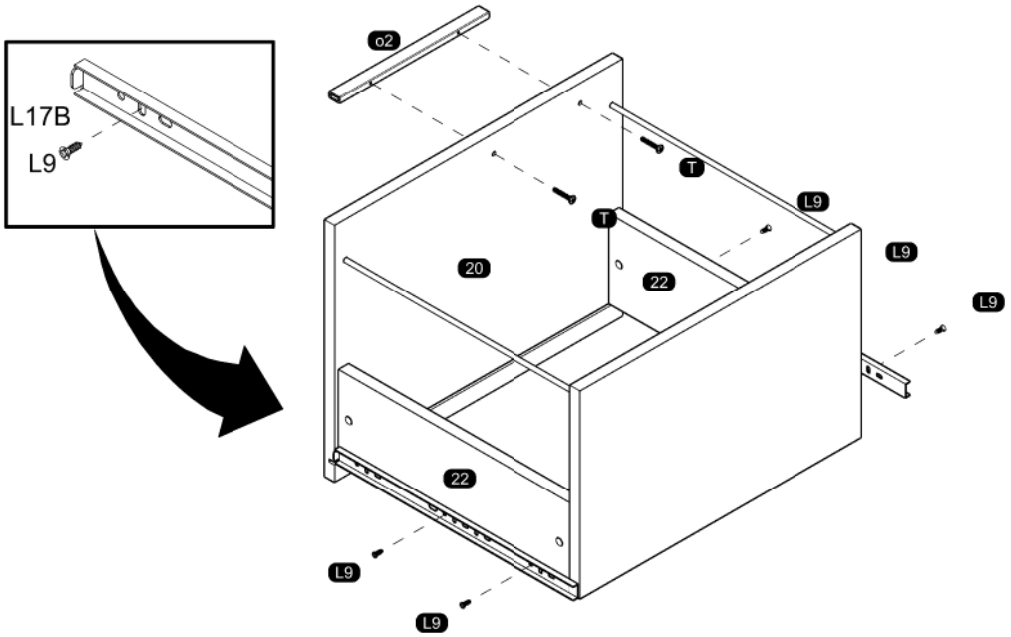

17

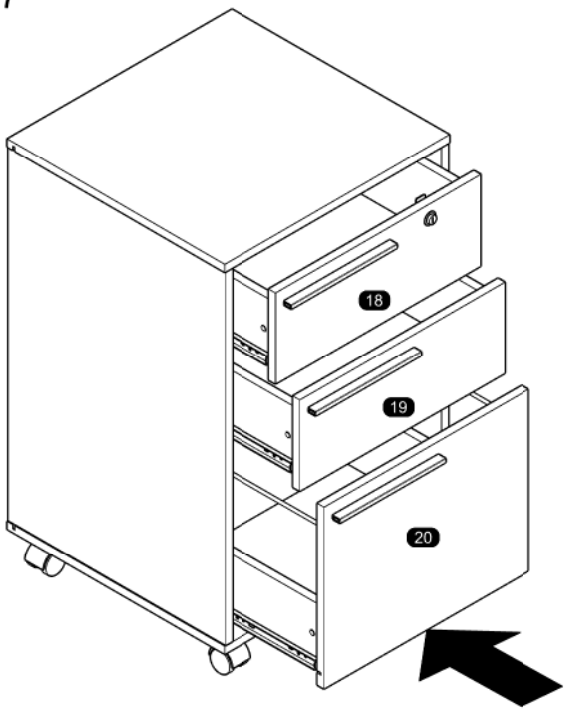

Drawer insertion
Inserção de gaveta
Inserción del cajón

